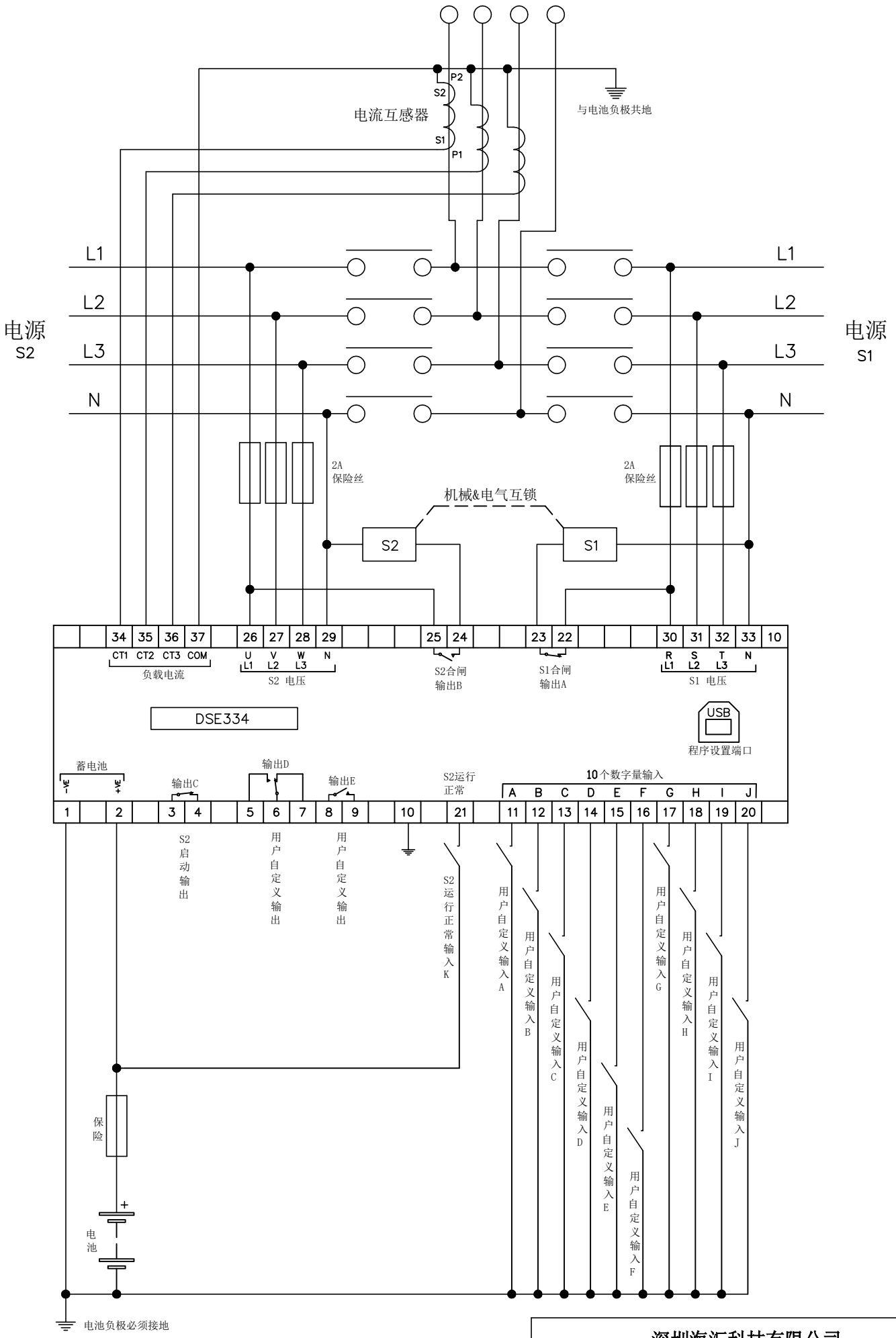

深圳海汇科技有限公司		
DSE334 典型接线图		
图纸编号:	版本 1	页码 1/1